B A- C 1.25

:

℃ ℃

A :

A :

			.	
				℃
				℃
				℃

& C (=25 C):

		C				
		℃ ℃				

/ C :

		C				

A

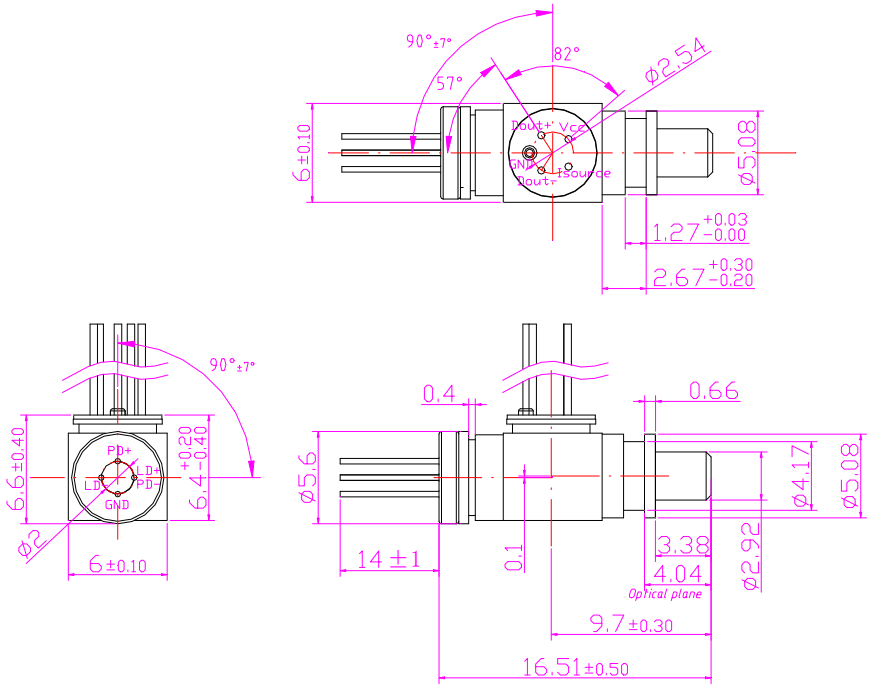
90°±7°
82°
57°
ϕ2.54
6±0.10
ϕ5.08
Dout+
Vcc
GND
Isource
Dout-
1.27 +0.03 −0.00
2.67 +0.30 −0.20
90°±7°
6.6±0.40
PD+
LD-
LD+
PD-
GND
6.4 +0.20 −0.40
ϕ2
6±0.10
0.4
0.66
ϕ5.6
ϕ4.17
ϕ5.08
14±1
0.1
3.38
4.04
ϕ2.92
Optical plane
9.7±0.30
16.51±0.50

B

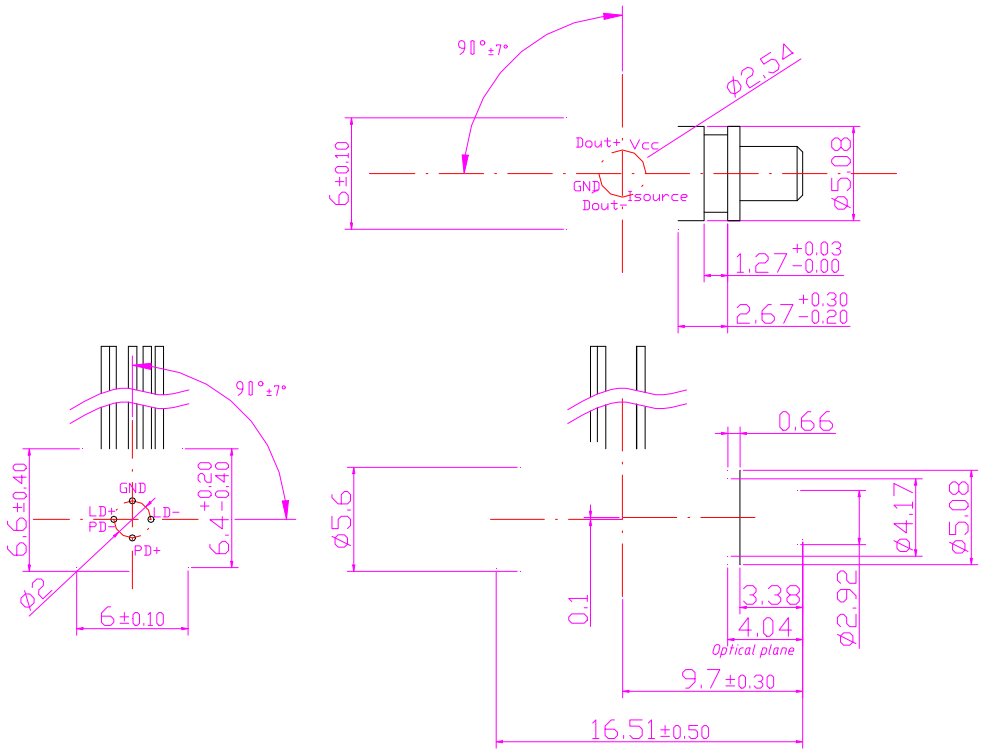
90°±7°
ø2.54
6±0.10
Dout+ Vcc
GND
Dout- Isource
ø5.08
1.27 +0.03 -0.00
2.67 +0.30 -0.20
90°±7°
6.6±0.40
GND
LD+
LD-
PD-
PD+
6.4 +0.20 -0.40
ø2
6±0.10
ø5.6
0.66
ø4.17
ø5.08
0.1
3.38
4.04
ø2.92
Optical plane
9.7±0.30
16.51±0.50